# REFRIGERADOR BOTTOM FREEZER

io mabe
lo tienes todo

TECNOLOGÍA HOME ENERGY SAVER

UPC: 757638377447
COLOR: Acero inoxidable antihuellas
CAPACIDAD: 708 L
NOMENCLATURA: IDF25EYRCFS

## BENEFICIOS

- Tecnología Total Fresh Flow para máxima conservación y frescura de los alimentos.
- Sensores que determinan la temperatura ideal para mantener siempre frescos los alimentos.
- Luz LED para mayor visibilidad en todos los espacios.

## MEDIDAS Y PESOS

medidas y pesos sin empaque

medidas y pesos con empaque

| | |
|---|---|
| alto: 177.17 cm | alto: 182.25 cm |
| ancho: 83.19 cm | ancho: 89.54 cm |
| profundo: 93.98 cm | profundo: 93.35 cm |
| peso: 117.00 kg | peso: 127.00 kg |

## ATRIBUTOS

- Controles internos
- 3 sensores de temperatura
- Fábrica de hielos integrada
- Filtro de agua
- Alarma de puerta abierta

**Enfriador**

- Luz LED
- 2 parrillas completas de cristal templado
- 2 cajones con control de humedad
- 1 cajón Floating Snack Pan
- 4 anaqueles en puerta

**Congelador**

- Luz LED
- 2 cajones (1 con división ajustable)

Kit de unión para opción de gemelos modelo GEMIDF25EYRCFS

GARANTÍA EN EL COMPRESOR 10 años

Agosto 2022

## INFORMACIÓN DE INSTALACIÓN

- Permita los siguientes espacios para lograr una instalación fácil, una circulación apropiada del aire y conexiones eléctricas y de plomería:

  Lados: 0.40 cm
  Parte superior: 2.50 cm
  Parte posterior: 2.50 cm

## CONVERSIÓN DE MEDIDAS

- Las medidas se muestran en cm y mm.

| | Dimensiones (mm) |
|---|---|
| A* | 1739 |
| B | 895 |
| C | 939 |
| D | 1247 |
| E** | 895 |
| F | 1214 |
| *La altura no incluye las bisagras.<br>** 1 puerta, independientemente de la orientación de apertura. | |
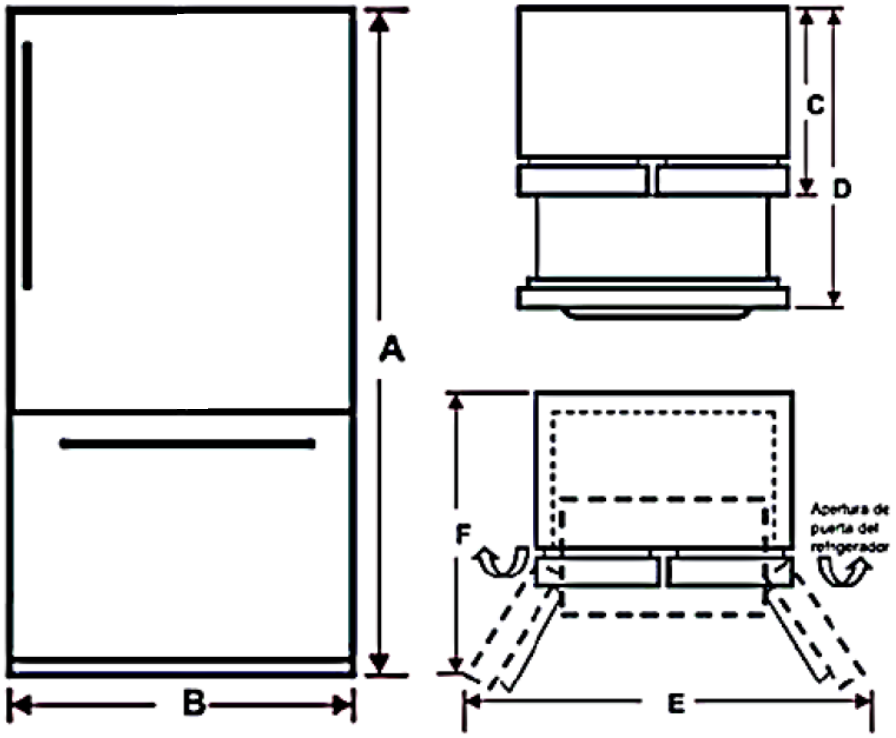
## DIAGRAMAS